ГШ-134.001

Ra 3,2 (√)

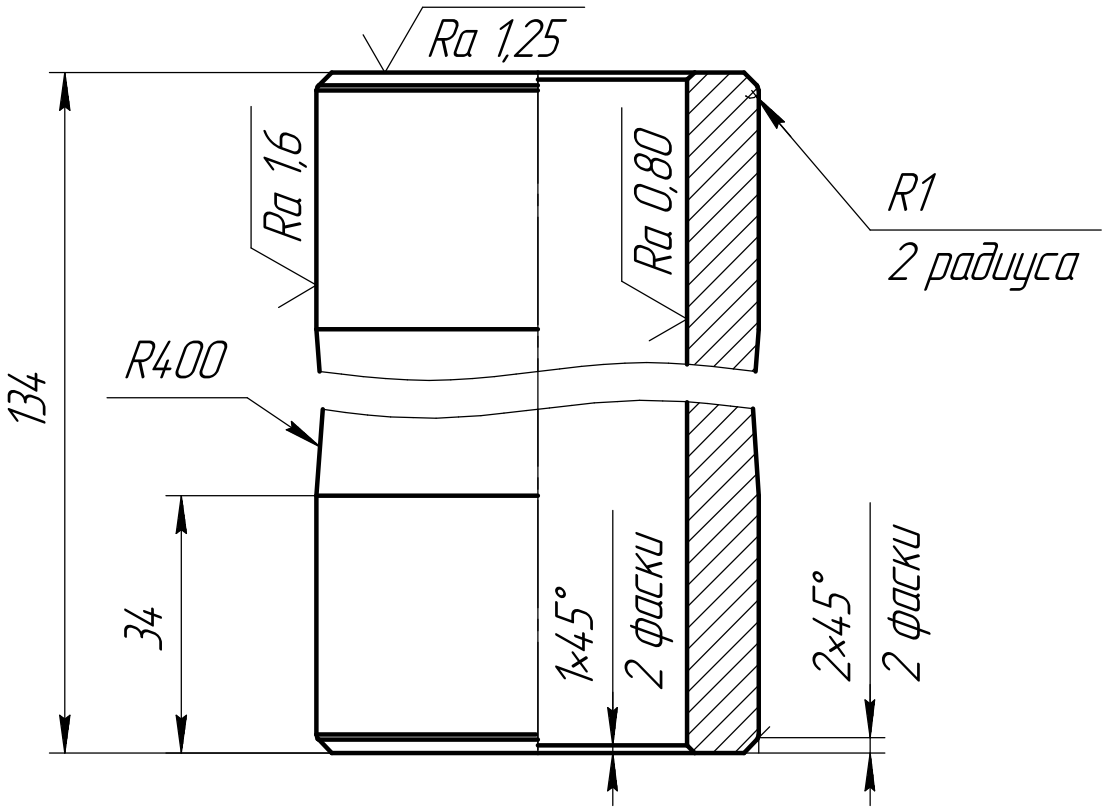


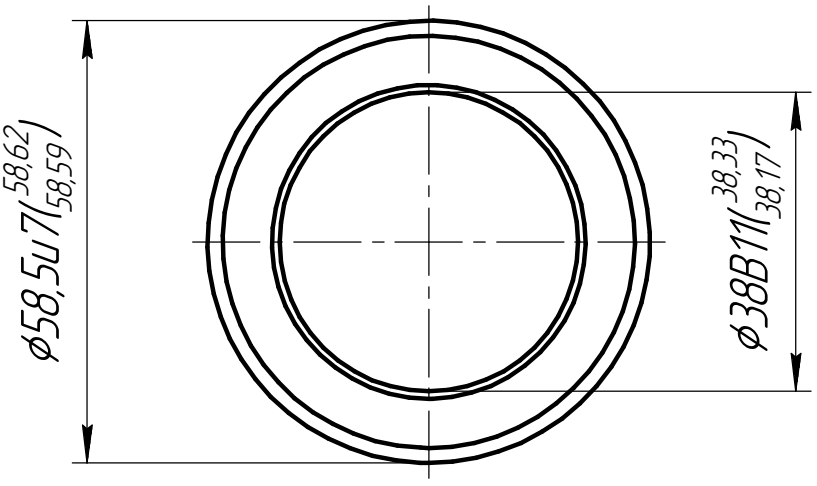


1. Закалка 860 °С, вода, масло. Отпуск 300 °С, вода, воздух
2. 48...52 HRC
3. Общие допуски по ГОСТ 30893.1 – т.

| Изм. | Лист | № докум. | Подп. | Дата |
|---|---|---|---|---|
| Разраб. | | Кравец Н.Н. | | |
| Пров. | | | | |
| Т.контр. | | | | |
| | | | | |
| Н.контр. | | | | |
| Утв. | | | | |

ГШ-134.001

Втулка

| Лит. | Масса | Масштаб |
|---|---|---|
| | 1,44 | 1:1 |
| Лист | Листов 1 | |

Круг $\frac{\text{В1-60 ГОСТ 2590-2006}}{\text{40Х-1ГП-ТО ГОСТ 4543-2016}}$

Перв. примен.

Справ. №

Подп. и дата

Инв. № дубл.

Взам. инв. №

Подп. и дата

Инв. № подл.

Копировал

Формат А4